Nr. Ieleme	Przekrój	Dł. Elemer	Ilość	Kubatura
	[cm]	[mb]	[szt.]	[m3]
1. Krokiew	8x18	3,33	30	1,44
2. Słup	18x18	2,26	10	0,73
3. Słupek	8x18	1,18	5	0,08
4. Miecz	8x18	0,85	16	0,20
5. Kleszcze	2x8x18	5,60	10	0,81
6. Zastrzał	8x18	2,84	10	0,41
7. Płatew	18x20	11,00	2	0,79
			Suma	4,46

Uwaga: Przy zamówieniu zaleca się zwiększenie długości elementów więźby o ok. 30 cm.

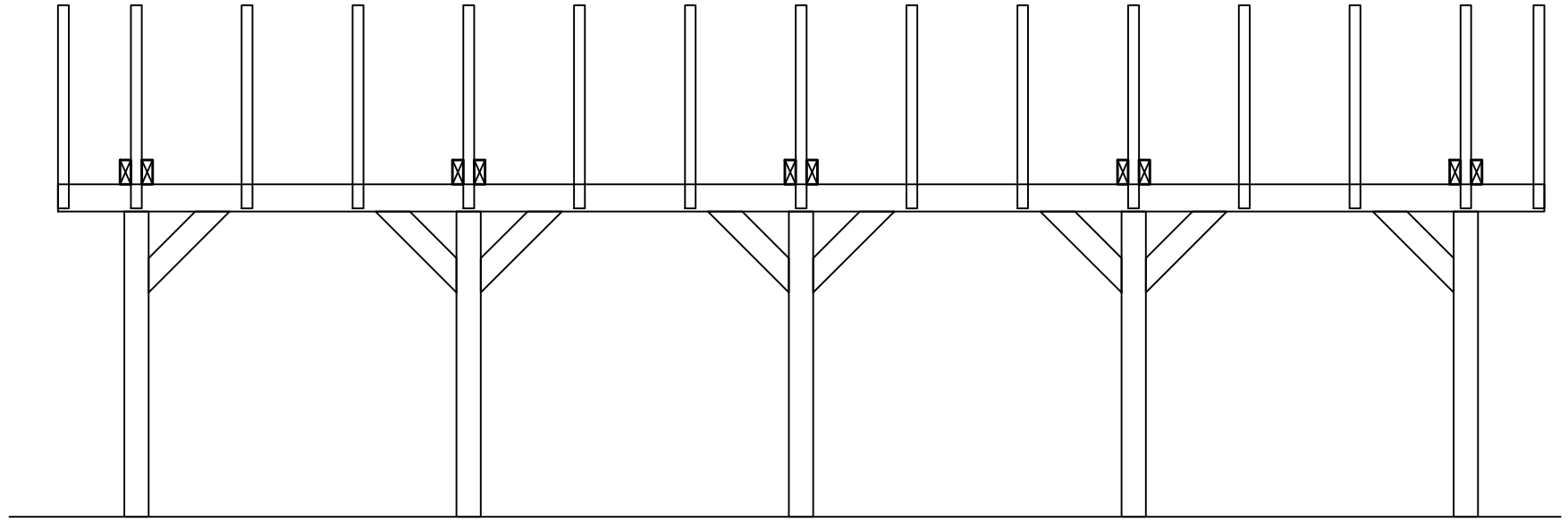

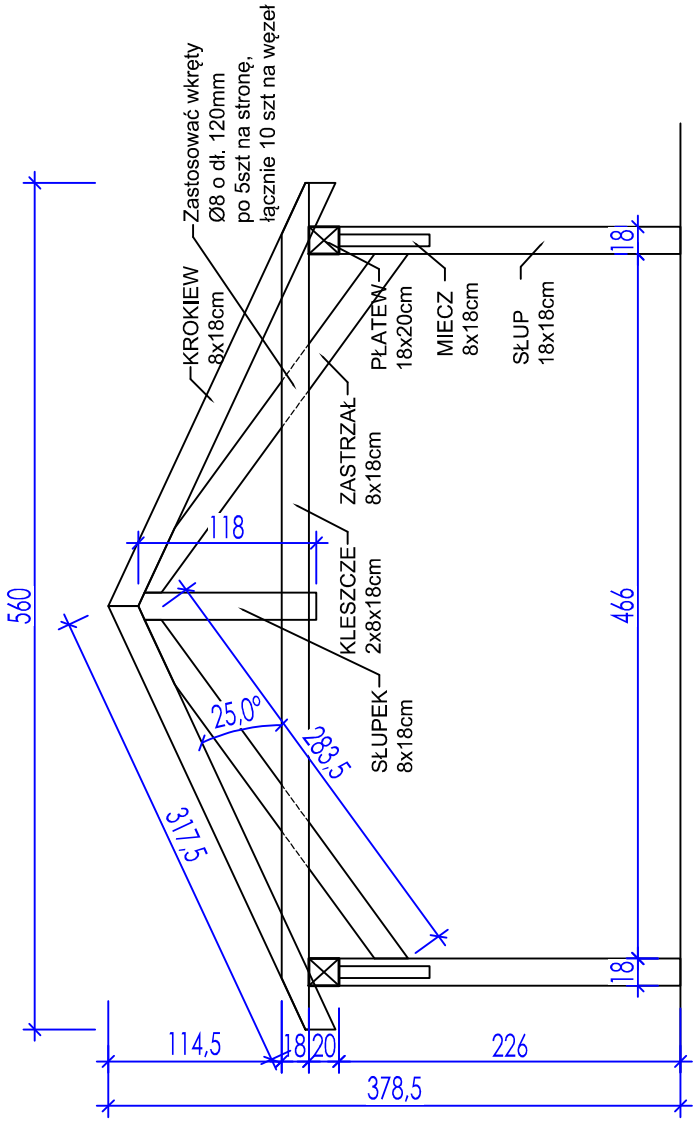

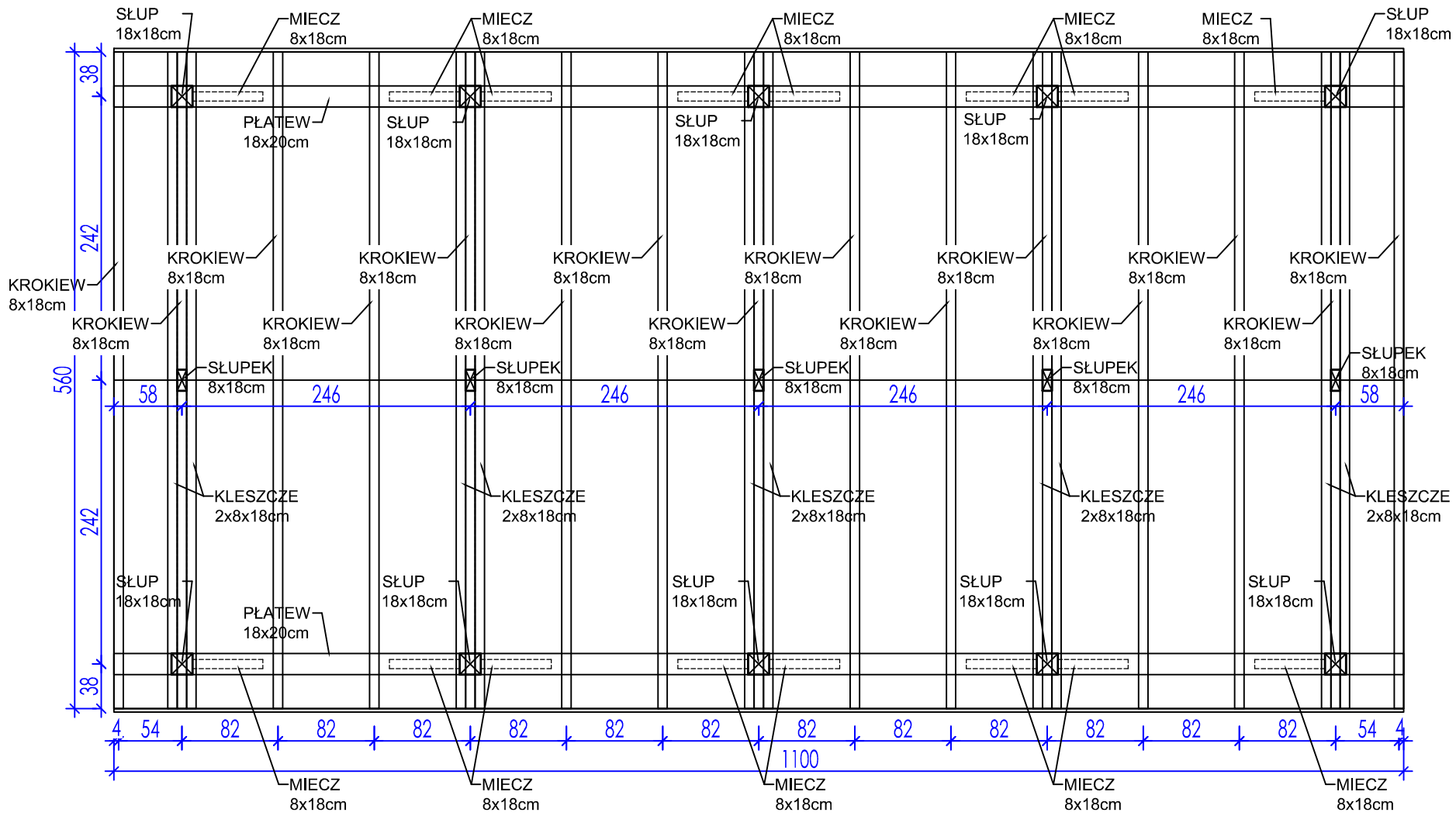

UWAGI:

1. Kąt dachu 25°.
2. Drewno konstrukcyjne klasy min. C24.
3. Wilgotność drewna max 12%.
4. Połączenia wykonać na wkręty i wręby.
5. Wkręty Ø8 o wytrzymałości na rozciaganie min 420MPa.

PRACOWNIA PROJEKTOWA
ARCHITEKT JAKUB WINECKI
42-130 GRODZISKO
ul. KŁOBUCKA 40
tel. 603 754 975
e-mail: jwinecki@wp.pl

	Nazwisko	Uprawnienia	Podpis
Projektował	arch. Jakub WINECKI	Nr 26/SLOKK/2017	
Projektował			
Opracował			

Skala 1:50	PROJEKT BUDOWLANY BUDYNKU WIATY	Branża	Architektura
		Faza	Proj. budowlany
		Nr rysunku	Z-01
	PROJEKT KONSTRUKCJI	Data	wrzesień, 2023 r.